Garda: Lavatesta per parrucchiere

IN FOTO: LR/W050/B - COLORE: VINTAGE ASH G4

Le immagini sono fornite al solo scopo illustrativo e non costituiscono elemento contrattuale

Garda, il nuovo straordinario lavaggio di Luca Rossini è la soluzione perfetta per la zona lavaggio, così completa che ti lascerà senza parole. Garda ti conquisterà con il suo design minimale e moderno, con le sue forme geometriche ed armoniose, ma soprattutto per l'incredibile funzionalità. Equipaggiato di massaggio shiatsu e alzagambe elettrico a due cuscini assicura il massimo del comfort. Grazie alle pulsantiere integrate nei braccioli, massaggio e alzagambe sono gestibili in tutta autonomia dal cliente, che potrà regolarli a proprio piacimento. Super compatto, con un ingombro totale di 60 cm, è adatto anche ai saloni più piccoli. I meccanismi sono facilmente ispezionabili grazie allo schienale e alla seduta removibili che rendono estremamente pratica e veloce l'ordinaria manutenzione e il retro è equipaggiato di un vano porta prodotti.

Ceramica basculante disponibile in bianco o nero. Miscelatore e doccetta inclusi. Disponibile in un'ampia gamma di colori senza costi aggiuntivi.

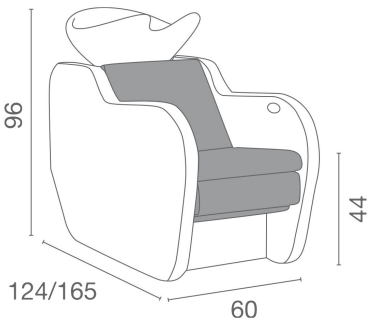

Colori: A ☐ B ■

ARTICOLI

LR/W050/B lavaggio con massaggio e alzagambe elettrico, con lavabo bianco
LR/W050/N lavaggio con massaggio e alzagambe elettrico, con lavabo nero
LR/W051/B lavaggio alzagambe elettrico, con lavabo bianco
LR/W051/N lavaggio alzagambe elettrico, con lavabo nero
LR/W052/B lavaggio con lavabo bianco
LR/W052/N lavaggio con lavabo nero

Tutti i prodotti Luca Rossini sono disponibili in una vasta scelta di colori senza costi aggiuntivi!

Tutti i prodotti Luca Rossini sono disponibili in una vasta scelta di colori senza costi aggiuntivi!

champagne 10 | black coffee 59 | hot chocolate 60 | milk 61 | tea 62 | cappuccino 63 | espresso 64 | light grey G5

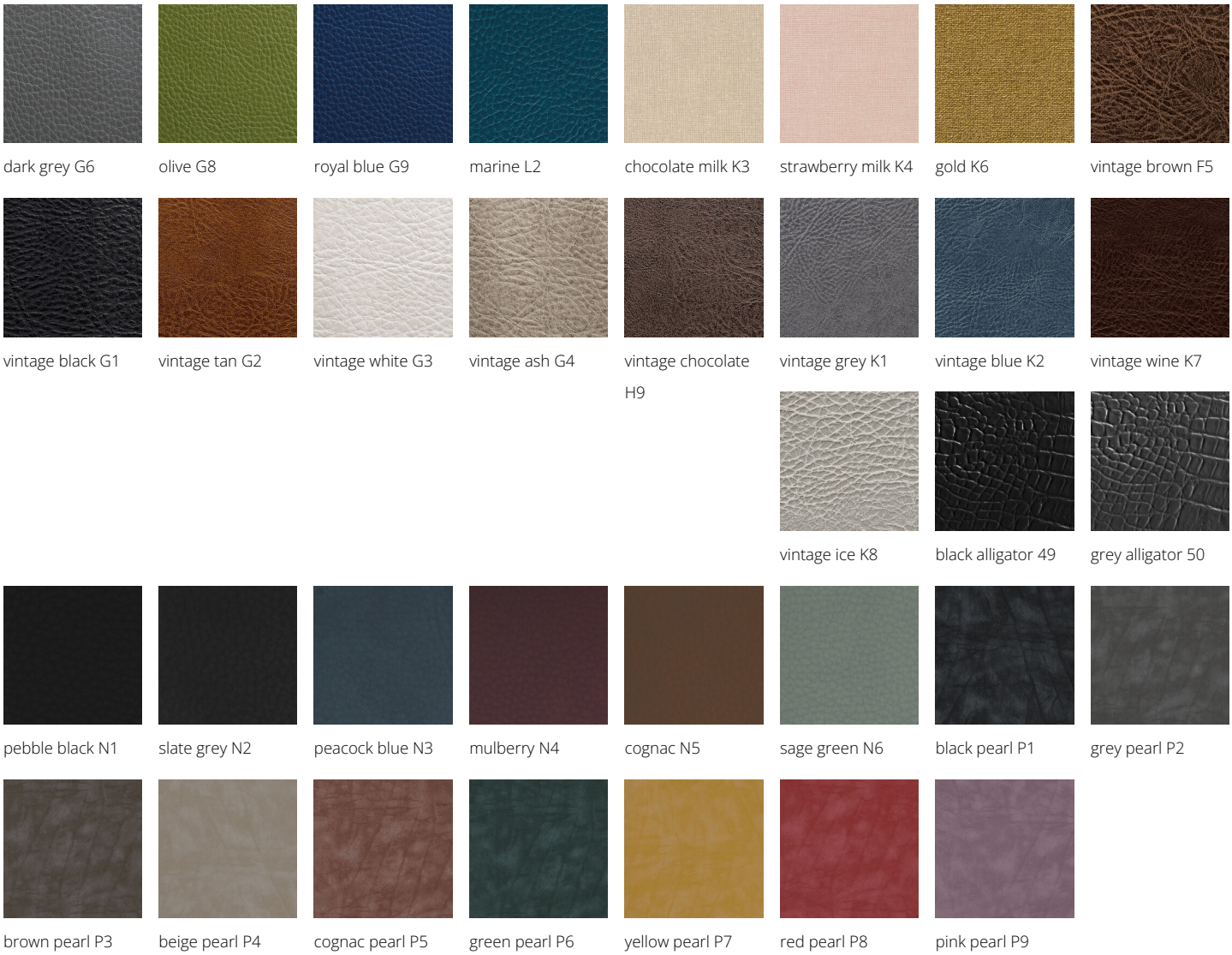

Luca Rossini
MADE IN ITALY

Via Lazzaretti 12 - 42122 - Reggio Emilia - Italy
Salon Ambience Italia - +39 0522 276740
International Sales - +39 0522 276755
Numero verde - 800 144552
Fax - +39 0522 276767
E-mail: info@salonambience.com

https://www.facebook.com/salonambiencegroup
https://www.instagram.com/salonambiencegroup/
https://www.youtube.com/channel/UCqTdWM-4_65Tr0Jul82kSCQ