IN FOTO: LR/W102/B - COLORE: VINTAGE BROWN F5

Le immagini sono fornite al solo scopo illustrativo e non costituiscono elemento contrattuale

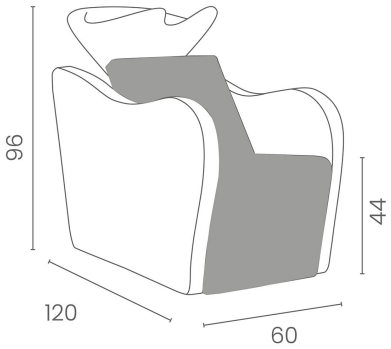

Colori: A ☐ B ■

Tutti i prodotti Luca Rossini sono disponibili in una vasta scelta di colori senza costi aggiuntivi!

Amalfi: Lavatesta per parrucchiere

Lavatesta dagli ingombri ridotti con seduta generosa.
Le forme sinuose dei braccioli accolgono il cliente in una seduta confortevole, il lavabo ampio e basculante è accessoriato di mixer con sistema anti goccia per un utilizzo pratico, professionale e veloce.
Con Amalfi, completerete al meglio il vostro spazio da lavoro!

ARTICOLI

LR/W102/B Amalfi, lavatesta con lavabo bianco

LR/W102/N Amalfi, lavatesta con lavabo nero

Tutti i prodotti Luca Rossini sono disponibili in una vasta scelta di colori senza costi aggiuntivi!

champagne 10 | black coffee 59 | hot chocolate 60 | milk 61 | tea 62 | cappuccino 63 | espresso 64 | light grey G5

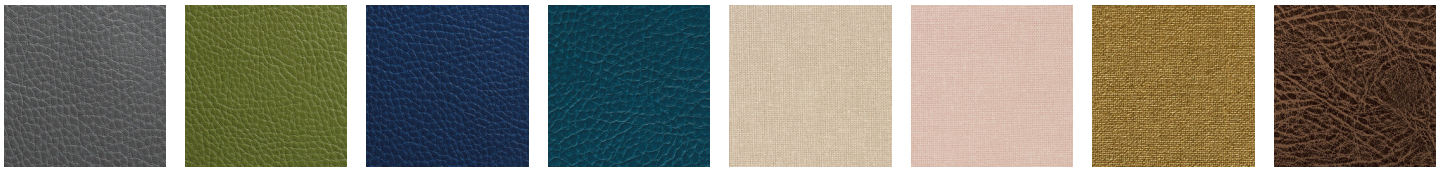

dark grey G6 | olive G8 | royal blue G9 | marine L2 | chocolate milk K3 | strawberry milk K4 | gold K6 | vintage brown F5

vintage black G1 | vintage tan G2 | vintage white G3 | vintage ash G4 | vintage chocolate H9 | vintage grey K1 | vintage blue K2 | vintage wine K7

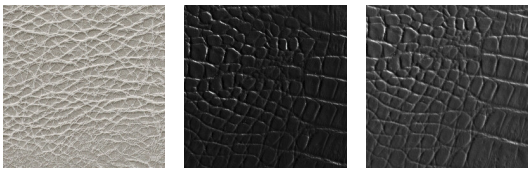

vintage ice K8 | black alligator 49 | grey alligator 50

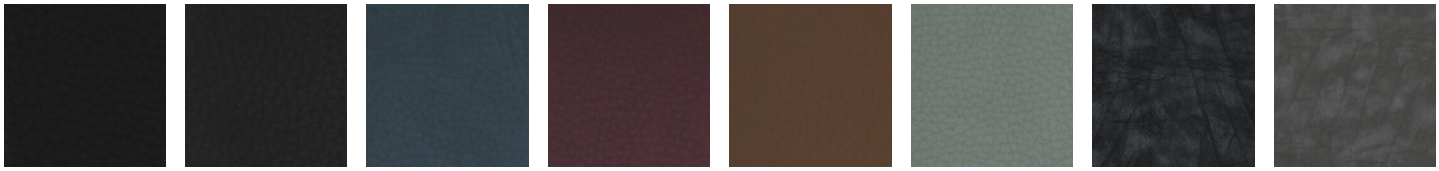

pebble black N1 | slate grey N2 | peacock blue N3 | mulberry N4 | cognac N5 | sage green N6 | black pearl P1 | grey pearl P2

brown pearl P3 | beige pearl P4 | cognac pearl P5 | green pearl P6 | yellow pearl P7 | red pearl P8 | pink pearl P9

Luca Rossini MADE IN ITALY

Via Lazzaretti 12 - 42122 - Reggio Emilia - Italy
Salon Ambience Italia - +39 0522 276740
International Sales - +39 0522 276755
Numero verde - 800 144552
Fax - +39 0522 276767
E-mail: info@salonambience.com

https://www.facebook.com/salonambiencegroup
https://www.instagram.com/salonambiencegroup/
https://www.youtube.com/channel/UCqTdWM-4_65Tr0Jul82kSCQ